図面番号	ＯＦＬ－22(3)

種　目	側　溝	品　名	自由勾配側溝（デザイン無騒音型）(3)	規　格	500×500～500×1400	備　考	

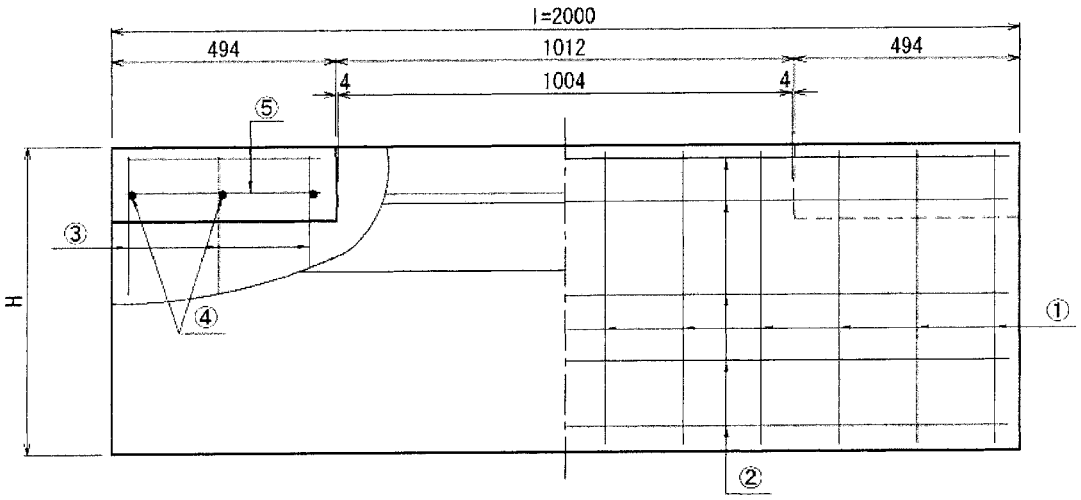

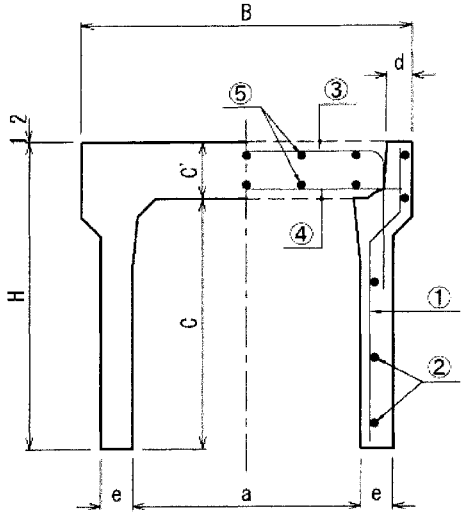

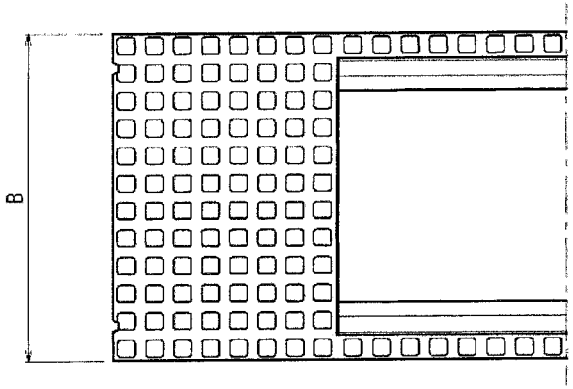

寸法及び配筋表

呼び名	参考質量(kg)	寸法(mm) B	H	a	C	C'	d	e	l	側壁部配筋 ① 径	① 本	② 径	② 本	梁部配筋（片側） ③ 径	③ 本	④ 径	④ 本	⑤ 径	⑤ 本
500× 500	659	724	675	500	550	125	55	70	2000	φ4.0	12	φ3.2	5	D10	3	D10	3	φ5.0	5×2
600	725		775		650						14		5						
700	791		875		750					φ5.0	12		6						
800	962		975		850						14		7						
900	1048		1075		950			85			16		7						
1000	1131		1175		1050						18		8						
1100	1261		1275		1150					D6	12	φ4.0	9						
1200	1302		1375		1250						12		10						
1300	1551		1475		1350			100			14		10						
1400	1645		1575		1450						14		11						
許容差	―	±7	±5	±7	±5	±3	+3 −2	±3	±5	―									