図面番号	ＯＦＬ－22(1)

種　目	側　溝	品　名	自由勾配側溝（デザイン無騒音型）(1)	規　格	300×300～300×1100	備　考	

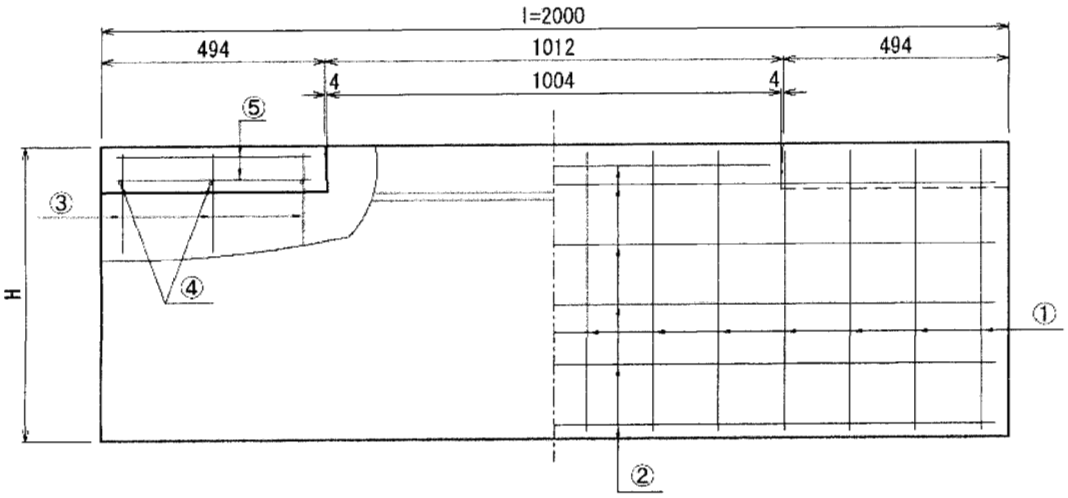

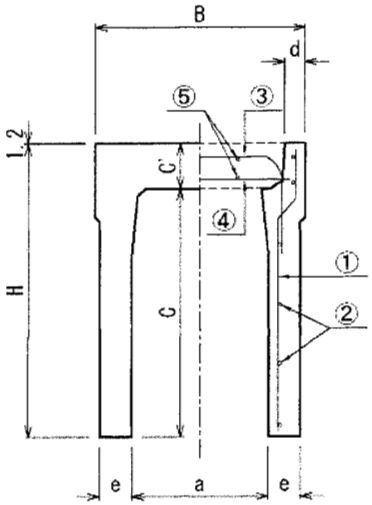

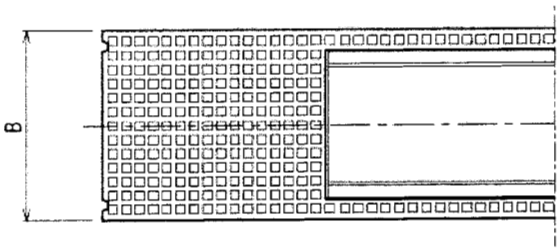

寸法及び配筋表

呼び名	参考質量(kg)	寸法(mm) B	H	a	C	C'	d	e	l	側壁部配筋 ① 径	① 本	② 径	② 本	梁部配筋（片側） ③ 径	③ 本	④ 径	④ 本	⑤ 径	⑤ 本
300× 300	344	460	450	300	350	100	45	55	2000	φ4.0	10	φ3.2	4	D10	3	D10	3	φ5.0	3×2
400	396		550		450						10		5						
500	448		650		550						14		5						
600	554		750		650			65			18		6						
700	615		850		750					φ5.0	14		6						
800	761		950		850			70			16		7						
900	839		1050		950						18		8						
1000	918		1150		1050					D6	12	φ4.0	8						
1100	998		1250		1150						14		9						
許容差	―	±5				±3	+3 −2	±3	±5	―									