図 面 番 号	ONP-60(1)

種　　目	(自)積みブロック	品　　名	あさひ	規　　格	50 型～150 型	備　　考	

形状寸法

A形

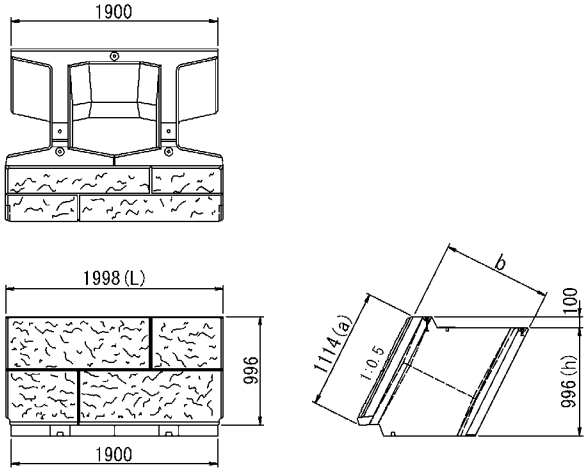

B形

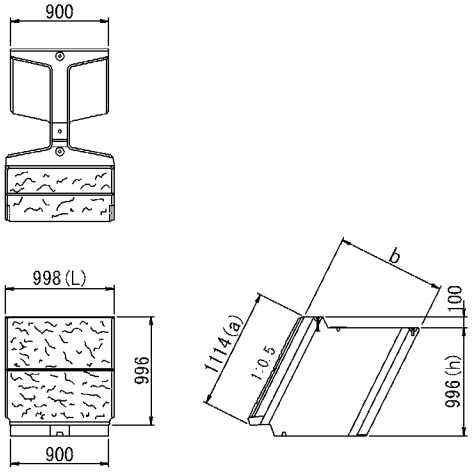

C形

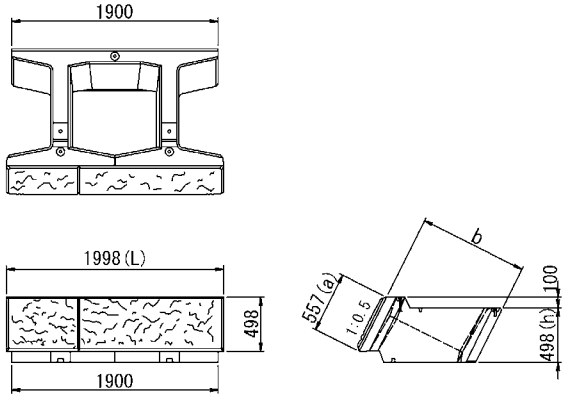

D形

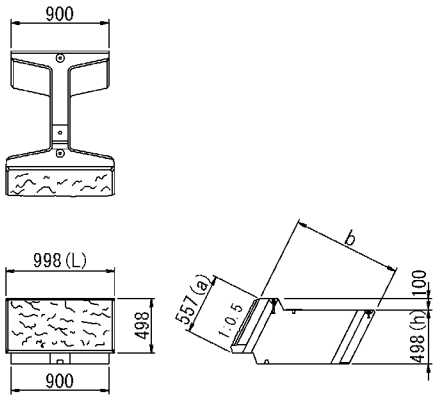

寸法許容差(mm)

a（面）	b(控長)	L(幅)	h(高さ)
±5	+10,-5	±5	±5

呼び名		主要寸法（mm）高さ×幅×控長（b）	m2当り個数(Kg)	体　積(m3/個)	参考質量(Kg)	中詰め量(m3)
50型	A形	996×1998×　500	0.45	0.687	1,580	0.485
	B形	996×　998×　500	0.89	0.317	730	0.268
	C形	498×1998×　500	0.89	0.343	790	0.243
	D形	498×　998×　500	1.79	0.159	365	0.134
75型	A形	996×1998×　750	0.45	0.793	1,825	0.933
	B形	996×　998×　750	0.89	0.367	845	0.496
	C形	498×1998×　750	0.89	0.396	910	0.467
	D形	498×　998×　750	1.79	0.183	420	0.248

呼び名		主要寸法（mm）高さ×幅×控長（b）	m2当り個数(Kg)	体　積(m3/個)	参考質量(Kg)	中詰め量(m3)
100型	A形	996×1998×　1000	0.45	0.900	2,070	1.382
	B形	996×　998×　1000	0.89	0.417	960	0.724
	C形	498×1998×　1000	0.89	0.450	1,035	0.691
	D形	498×　998×　1000	1.79	0.209	480	0.362
150型	A形	996×1998×　1500	0.45	1.114	2,560	2.280
	B形	996×　998×　1500	0.89	0.517	1,185	1.179
	C形	498×1998×　1500	0.89	0.557	1,280	1.140
	D形	498×　998×　1500	1.79	0.257	590	0.590