図面番号	ＯＦＬ－22(4)

種　目	側　溝	品　名	自由勾配側溝（デザイン無騒音型）(4)	規　格	600×600～600×1600	備　考	

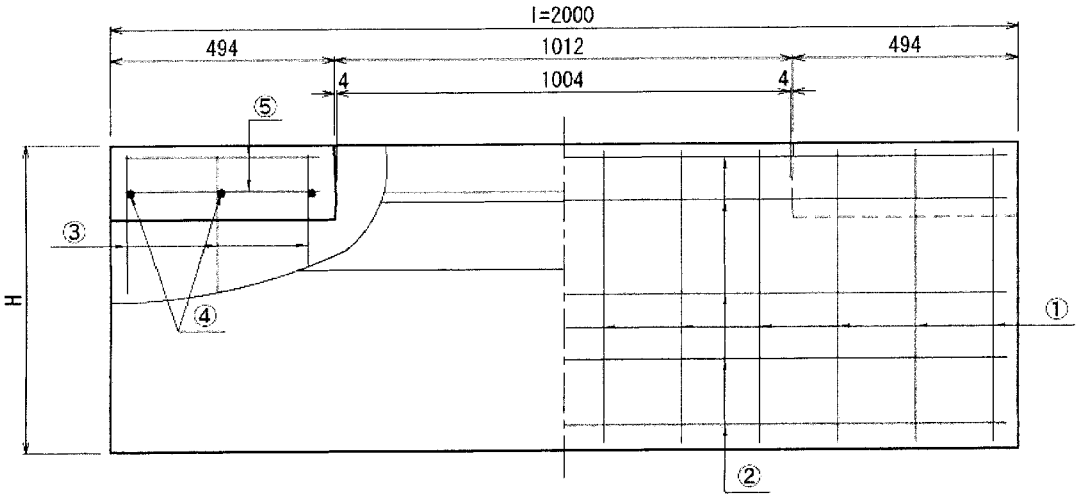

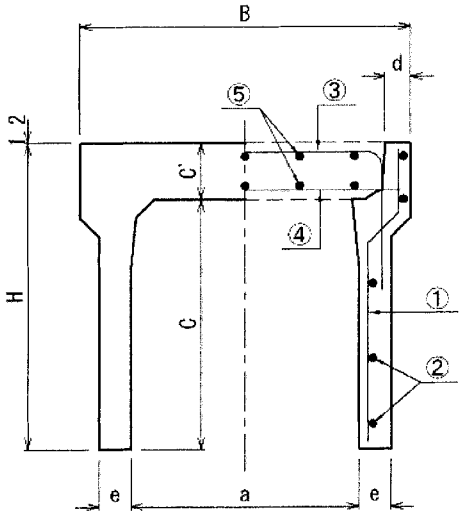

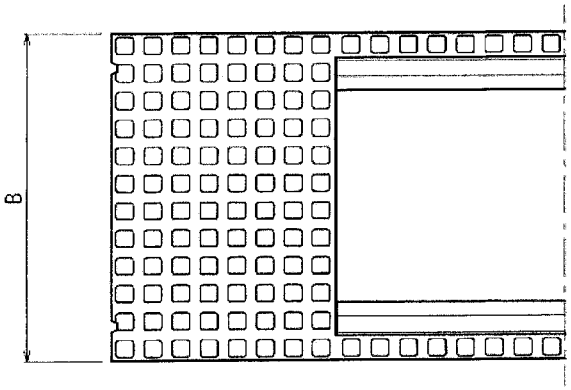

寸法及び配筋表

呼び名	参考質量(kg)	寸法(mm) B	H	a	C	C'	d	e	l	側壁部配筋 ① 径	① 本	② 径	② 本	梁部配筋（片側） ③ 径	③ 本	④ 径	④ 本	⑤ 径	⑤ 本
600× 600	828	834	790	600	650	140	60	75	2000	φ4.0	14	φ3.2	5	D10	3	D10	3	φ5.0	5×2
700	898		890		750					φ5.0	12		6						
800	968		990		850						14		7						
900	1046		1090		950						16		7						
1000	1250		1190		1050			90			18		8						
1100	1334		1290		1150					D6	12	φ4.0	9						
1200	1426		1390		1250						12		10						
1300	1517		1490		1350						14		10						
1400	1723		1590		1450			100			14		11						
1500	1817		1690		1550						16		11						
1600	1911		1790		1650						18		11						
許容差	―	±7	±5	±7	±5	±3	+3 −2	±3	±5	―									