図面番号	ＯＦＬ－22(2)

種　目	側　溝	品　名	自由勾配側溝（デザイン無騒音型）(2)	規　格	400×400～400×1200	備　考	

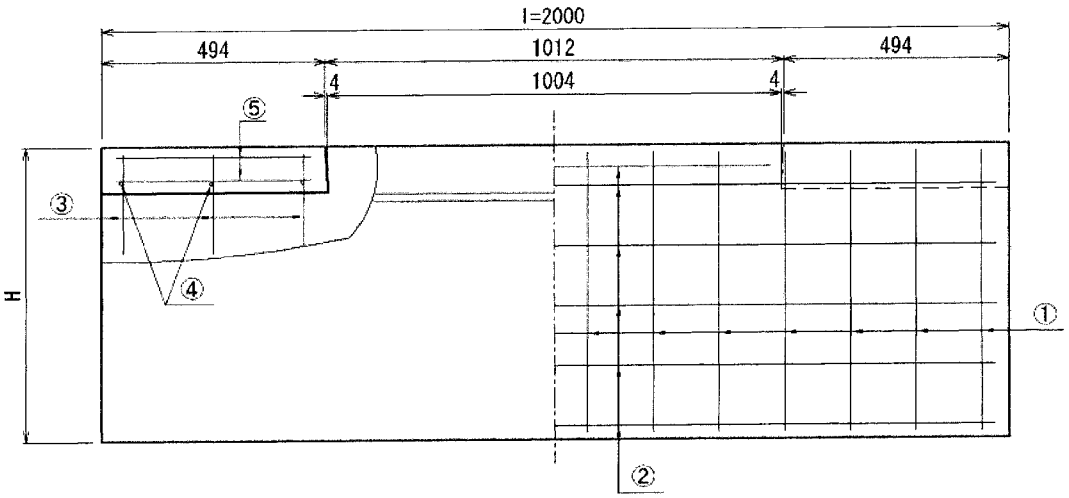

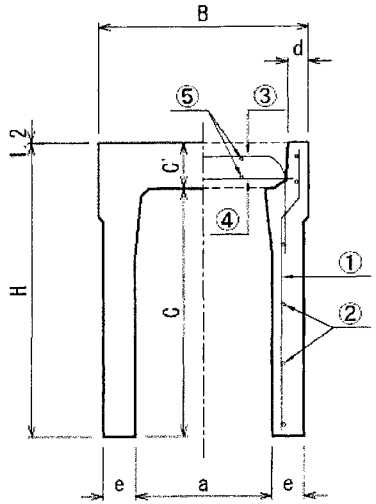

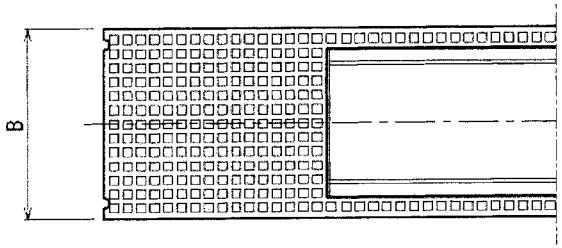

寸法及び配筋表

呼び名	参考質量(kg)	寸法(mm) B	H	a	C	C'	d	e	l	側壁部配筋 ① 径	① 本	② 径	② 本	梁部配筋（片側） ③ 径	③ 本	④ 径	④ 本	⑤ 径	⑤ 本
400× 400	505	614	560	400	450	110	50	60	2000	φ4.0	10	φ3.2	5	D10	3	D10	3	φ5.0	4×2
500	561		660		550						14		5						
600	619		760		650						18		6						
700	730		860		750			70		φ5.0	14		6						
800	800		960		850						16		7						
900	866		1060		950						18		8						
1000	1063		1160		1050			85		D6	12	φ4.0	8						
1100	1142		1260		1150						14		9						
1200	1222		1360		1250						14		9						
許容差	―	±5				±3	+3 −2	±3	±5	―									